CODIGO	PESO (Kg/m)	T. x P.	DESCRIPCION	FORMA	PAG
129	0,12	20	Tapa Doble Compensador		14
506	0,69	6	Zócalo y Cabezal de Hoja para Ventana Guillotina		14
507	0,56	6	Hoja para Ventana Guillotina		14
508	0,17	20	Contravidrio para Ventana Guillotina		14
509	0,14	20	Tapa Compensador		14
510	0,15	20	Contravidrio para Ventana Guillotina		14
614	1,15	4	Hoja de Puerta sin Contravidrio Exterior		12
615	1,09	4	Travesaño de Puerta sin Contravidrio Exterior		12
616	1,29	3	Zócalo de Puerta sin Contravidrio Exterior		12
629	0,77	8	Travesaño Angosto (Paño Fijo)		9
632	0,32	12	Contravidrio Recto 36 m/m. (complementos)		13
633	0,26	12	Contravidrio Recto 22 m/m. (complementos)		13
634 (a)	1,24	3	Acople columna reforzado (complementos)		16
635 (a)	0,92	4	Hoja Recta (Ventana de abrir camara comp.)		8
636 (a)	0,92	4	Encuentro central cep (Ventana de abrir camara comp.)		8
637 (a)	0,90	4	Hoja Curva (ventiluz)		10
638	0,70	5	Travesaño (Ventana / Puerta corrediza)		6
639 (a)	0,99	4	Hoja Curva s/Contravidrio v.s (vent. de abrir doble contacto)		10
640 (a)	1,00	4	Hoja Curvas/Contravidrio d.v.h (vent. de abrir doble contacto)		10
641(a)	0,32	12	Contramarco (Complementos)		15
642 (a)	0,29	12	Encuentro de 4 hojas (Corrediza)		6
643	1,10	4	Marco para Ventana Guillotina		14
645	0,21	16	Contravidrio Recto 15 m/m. (complementos)		13
646	0,29	12	Contravidrio Recto 29 m/m. (complementos)		13

Referencia (a): Largo de la Barra 6150 milímetros
Tolerancia en Peso +/- 10%

T. x P.: Tiras por Paquete

Av. Zapiola 4561 | B1883AVW | Bernal Oeste | Quilmes | Bs.As. | Arg. | (54-11) 4229-5200 | info@alcemar.com.ar | www.alcemar.com.ar

CODIGO	PESO (Kg/m)	T. x P.	DESCRIPCION	FORMA	PAG
651 (a)	1,21	4	Umbral y Dintel (Ventana / Puerta corrediza)		5
652	0,64	5	Zócalo (Ventana corrediza)		6
653 (a)	0,64	5	Parante lateral (Ventana / Puerta corrediza)		6
654 (a)	0,58	8	Parante central (Ventana corrediza)		6
655 (a)	0,59	6	Jamba (Ventana / Puerta corrediza)		5
656 (a)	0,70	6	Marco (Paño Fijo Curvo)		8
657 (a)	0,19	20	Contramarco (Complementos)		15
658 (a)	0,68	2	Columna Curva a 90º (Complementos)		16
659 (a)	0,54	5	Columna Curva a 45º (Complementos)		16
660	1,26	4	Zócalo (Puerta Corrediza)		6
661 (a)	0,79	4	Hoja Curva (Ventana de Abrir Cámara Comp.)		8
662 (a)	0,71	6	Marco (Ventana de Abrir Cámara Comp.)		8
663	0,68	5	Zócalo D.V.H. (Ventana Corrediza)		7
664 (a)	0,51	8	Parante CENTRAL D.V.H. (Ventana Corrediza)		7
665 (a)	0,59	5	Parante Lateral D.V.H. (Ventana / Puerta Corrediza)		7
666	0,16	20	Contravidrio Curvo 15 m/m. (Complementos)		13
667	0,21	20	Contravidrio Curvo 29 m/m. (Complementos)		13
668 (a)	0,66	6	Marco (Ventana de Abrir D.C. / Banderola Puerta de Rebatir / Ventiluz / P.F. Recto)		9
669	1,63	2	Zócalo (Puerta de Rebatir)		11
670	1,01	3	Travesaño (Puerta de Rebatir)		11
671 (a)	0,94	3	Parante (Puerta de Rebatir)		11
672	0,18	20	Contravidrio Curvo Exterior (Puerta de Rebatir)		11
675 (a)	1,07	4	Hoja (Ventana Proyectante)		13
676 (a)	0,72	6	Marco (Ventana Proyectante)		13

Referencia (a): Largo de la Barra 6150 milímetros
Tolerancia en Peso +/- 10%

T. x P.: Tiras por Paquete

Av. Zapiola 4561 | B1883AVW | Bernal Oeste | Quilmes | Bs.As. | Arg. | (54-11) 4229-5200 | info@alcemar.com.ar | www.alcemar.com.ar

CODIGO	PESO (Kg/m)	T. x P.	DESCRIPCION	FORMA	PAG
677 (a)	0,79	4	Parante Lateral con Tirador (Puerta Corrediza)		6
678	0,33	8	Perimetral Vidrio Repartido (Complementos)		15
679	0,43	8	Central Vidrio Repartido (Complementos)		15
680	0,18	20	Contravidrio Curvo 22 m/m. (Complementos)		13
681	0,70	5	Travesaño D.V.H. (Ventana / Puerta Corrediza)		7
682 (a)	0,27	15	Bisagra Tapacinta (Complementos)		15
683 (a)	0,60	6	Tapacinta (Complementos)		15
684 (a)	0,89	4	Guía Barrio (Complementos)		15
685	0,38	10	Mosquitero (Ventana / Puerta Corrediza)		5
686	1,23	4	Zócalo D.V.H. (Puerta Corrediza)		7
687 (a)	0,76	4	Parante Lateral con Tirador D.V.H. (Puerta Corrediza)		7
688 (a)	0,85	5	Hoja Recta (Ventiluz)		9
689	0,24	20	Contravidrio Curvo 36 m/m. (Complementos)		13
690	0,14	20	Contravidrio Curvo 7 m/m. (Complementos)		13
691 (a)	1,83	2	Umbral y Dintel de 3 Guías (Ventana / Puerta Corrediza)		5
692 (a)	0,98	2	Jamba de 3 Guías (Ventana / Puerta Corrediza)		5
694 (a)	0,80	4	Encuentro Central Doble Contacto (Ventana / Puerta de Rebatir)		11
695 (a)	0,86	4	Hoja Recta (Ventana de Abrir Doble Contacto)		9
696 (a)	0,90	4	Hoja Curva (Ventana de Abrir Doble Contacto)		10
703	0,16	20	Varilla Parte Omega de Aluminio (Complementos)		8
708	0,19	20	Tope Mosquitero (Ventana y Puerta Corrediza)		5
719 (a)	0,37	10	Premarco (Complementos)		15
720 (a)	0,26	8	Acople (Complementos)		16

Referencia (a): Largo de la Barra 6150 milímetros

T. x P.: Tiras por Paquete

Tolerancia en Peso +/- 10%

Av. Zapiola 4561 | B1883AVW | Bernal Oeste | Quilmes | Bs.As. | Arg. | (54-11) 4229-5200 | info@alcemar.com.ar | www.alcemar.com.ar

CODIGO	PESO (Kg/m)	T. x P.	DESCRIPCION	FORMA	PAG
722 (a)	0,49	8	Guía Común (Complementos)		15
840 (a)	0,63	4	Premarco de 69.5mm		9
9469	0,07	-	Varilla Parte Omega de Poliamida (Complementos)		8

Referencia (a): Largo de la Barra 6150 milímetros

T. x P.: Tiras por Paquete

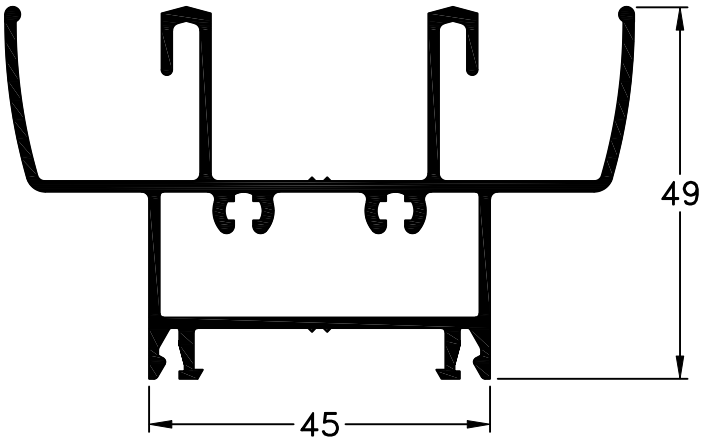

651 - Umbral y Dintel
Largo Std.: 6150 mm
peso: 1,21 Kg/m

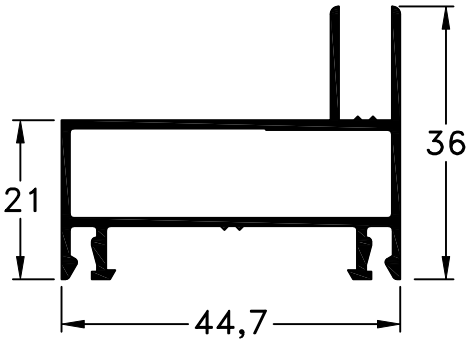

655 - Jamba
Largo Std.: 6150 mm
peso: 0,59 Kg/m

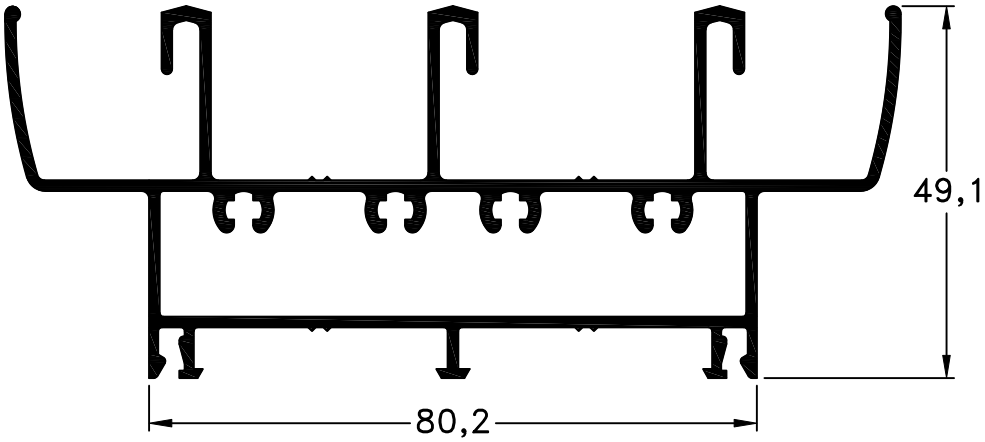

691 - Umbral y Dintel de 3 Guías
Largo Std.: 6150 mm
peso: 1,83 Kg/m

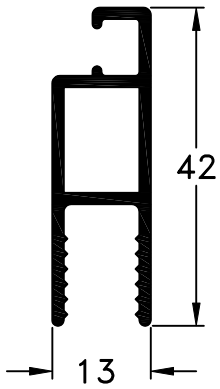

685 - Mosquitero
peso: 0,38 Kg/m

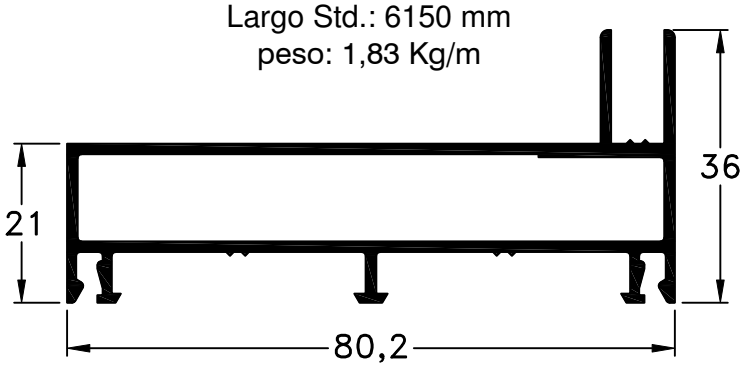

692 - Jamba Marco de 3 Guías
Largo Std.: 6150 mm
peso: 0,98 Kg/m

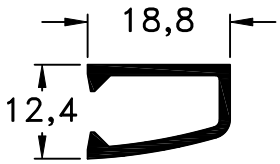

708 - Tope
Mosquitero
peso: 0,19 Kg/m

Escala 1:1
Tolerancia en Peso +/- 10%

20-01-12 **DELTA.5**

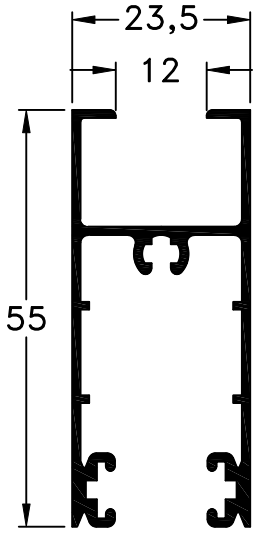

652 - Zócalo
peso: 0,64 Kg/m

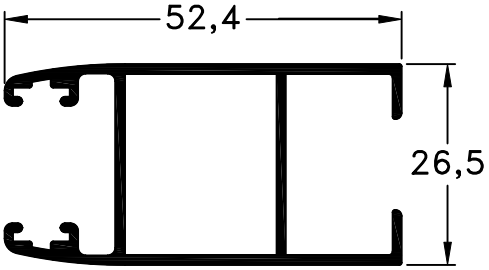

653 - Parante Lateral
Largo Std.: 6150 mm
peso: 0,64 Kg/m

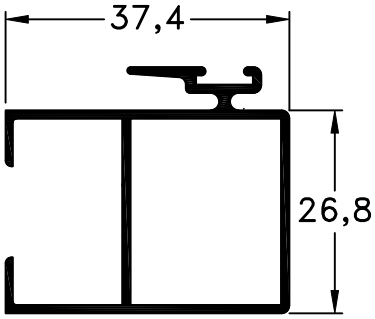

654 - Parante Central
Largo Std.: 6150 mm
peso: 0,58 Kg/m

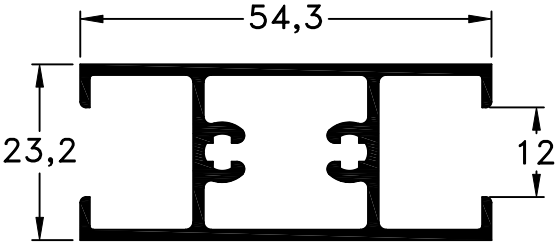

638 - Travesaño
peso: 0,70 Kg/m

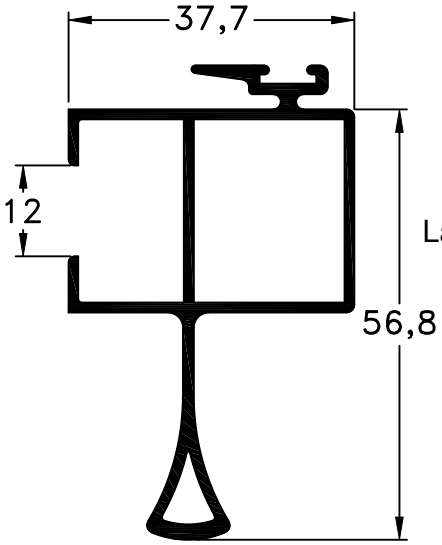

677 - Parante
Lat. con Tirador
Largo Std.: 6150 mm
peso: 0,79 Kg/m

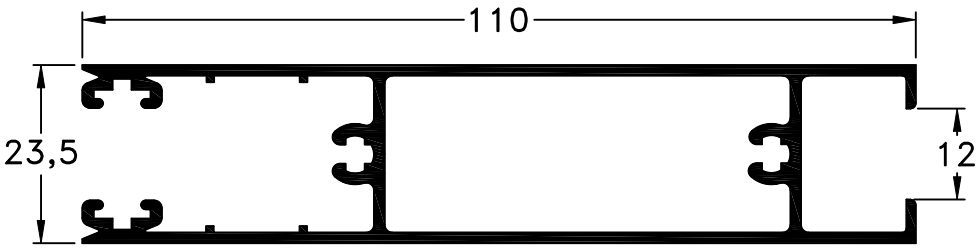

660 - Zócalo Puerta Corrediza
peso: 1,26 Kg/m

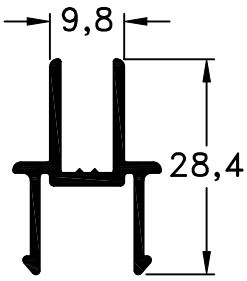

642 - Encuentro de 4 hojas
peso: 0,29 Kg/m

Escala 1:1
Tolerancia en Peso +/- 10%

20-01-12 **DELTA.6**

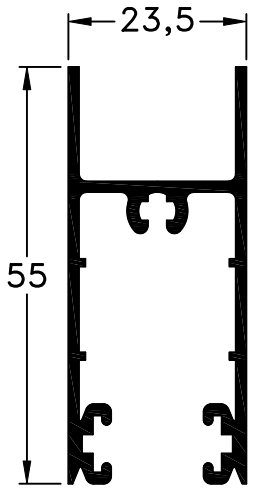

663 - Zócalo D.V.H.
peso: 0,68 Kg/m

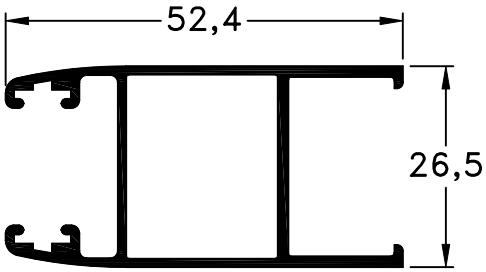

665 - Parante
Lateral D.V.H.
Largo Std.: 6150 mm
peso: 0,59 Kg/m

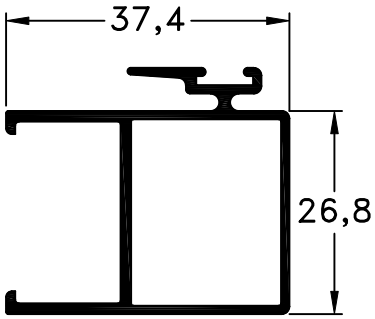

664 - Parante
Central D.V.H.
Largo Std.: 6150 mm
peso: 0,51 Kg/m

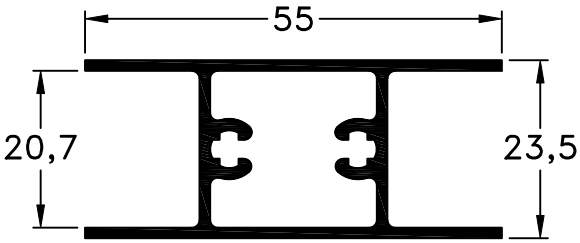

681 - Travesaño D.V.H.
peso: 0,70 Kg/m

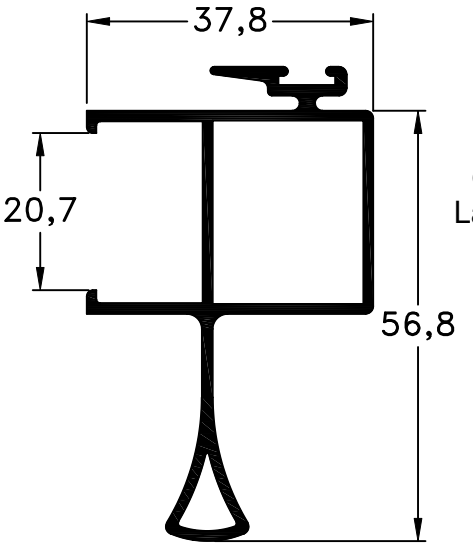

687 - Parante Lat.
con Tirador D.V.H.
Largo Std.: 6150 mm
peso: 0,76 Kg/m

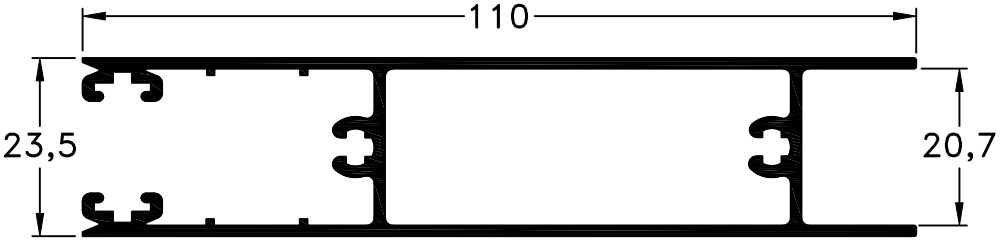

686 - Zócalo Puerta Corrediza D.V.H.
peso: 1,23 Kg/m

Escala 1:1
Tolerancia en Peso +/- 10%

20-01-12 **DELTA.7**

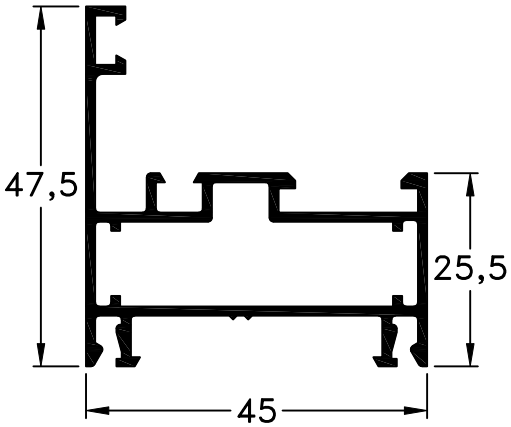

662 - Marco Vent.
de Abrir CEP
Largo Std.: 6150 mm
peso: 0,71 Kg/m

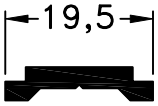

703 - Perfil Varilla
de Aluminio
peso: 0,16 Kg/m

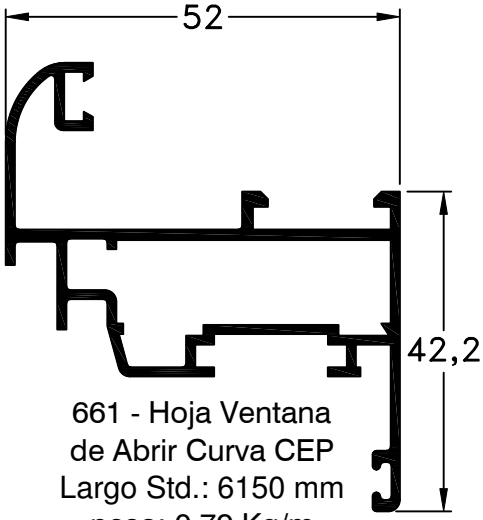

661 - Hoja Ventana
de Abrir Curva CEP
Largo Std.: 6150 mm
peso: 0,79 Kg/m

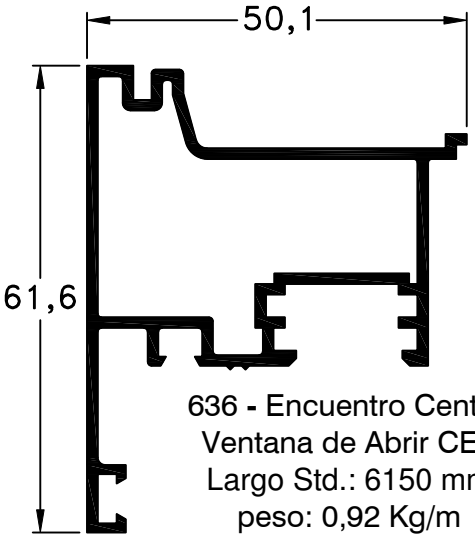

636 - Encuentro Central
Ventana de Abrir CEP
Largo Std.: 6150 mm
peso: 0,92 Kg/m

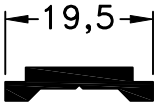

9469 - Perfil Varilla
de Poliamida
peso: 0,07 Kg/m

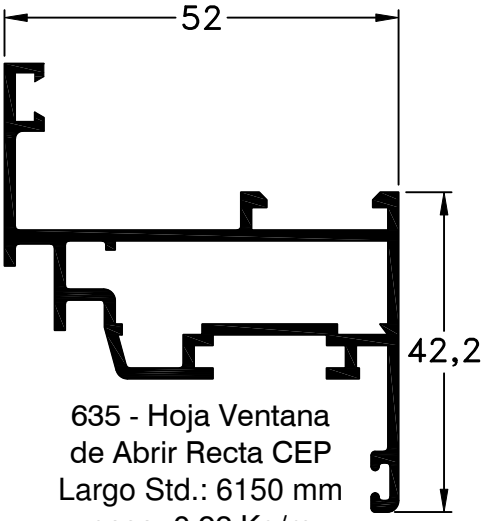

635 - Hoja Ventana
de Abrir Recta CEP
Largo Std.: 6150 mm
peso: 0,92 Kg/m

Paño Fijo Curvo

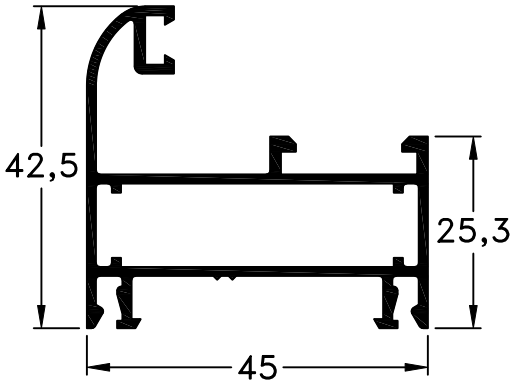

656 - Marco Paño
Fijo Curvo
Largo Std.: 6150 mm
peso: 0,70 Kg/m

Escala 1:1
Tolerancia en Peso +/- 10%

20-01-12 **DELTA.8**

- Ventana de Abrir (Doble Contacto)
- BANDEROLA
- Puerta de Abrir
- Ventiluz
- Paño Fijo (Recto)

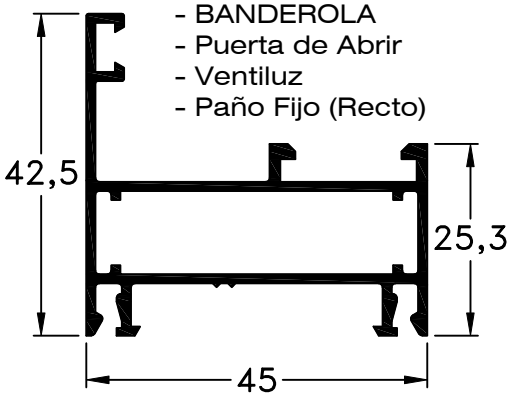

668 - Marco VA/
VB/PA/VV/PF
Largo Std.: 6150 mm
peso: 0,66 Kg/m

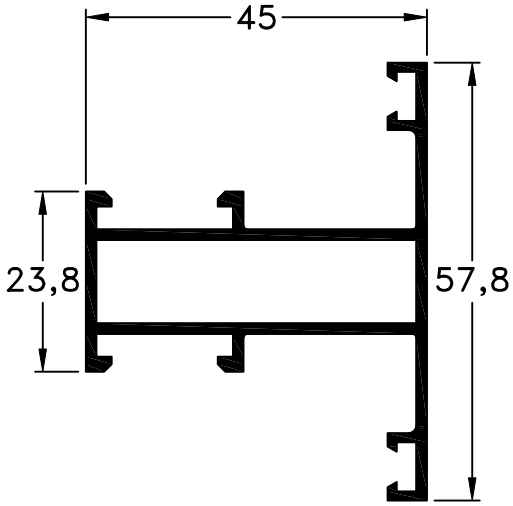

629 - Travesaño Angosto
Paño Fijo p/Marco 668
peso: 0,77 Kg/m

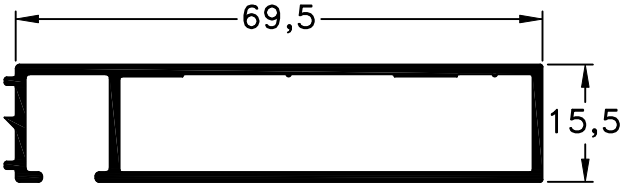

840 - Premarco de 69.5mm
Largo Std.: 6150 mm
peso: 0,63 Kg/m

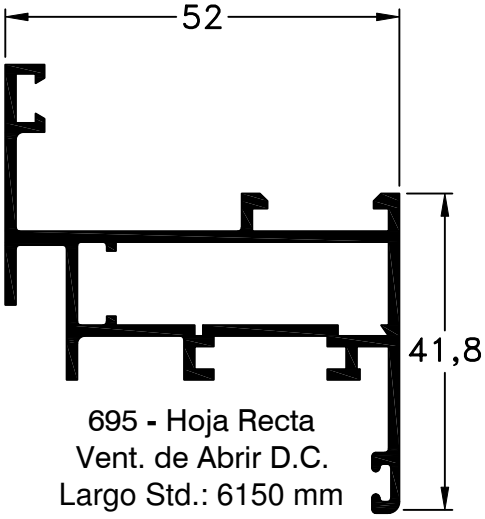

695 - Hoja Recta
Vent. de Abrir D.C.
Largo Std.: 6150 mm
peso: 0,86 Kg/m

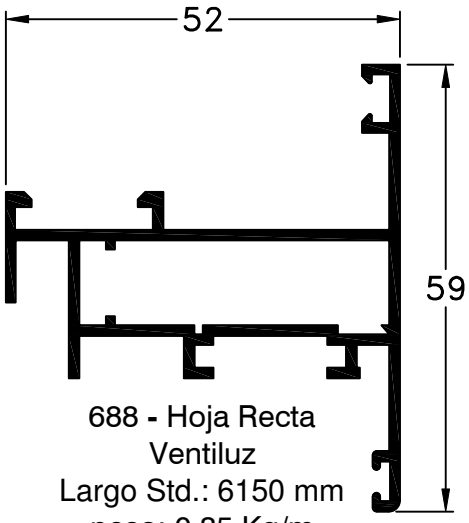

688 - Hoja Recta
Ventiluz
Largo Std.: 6150 mm
peso: 0,85 Kg/m

Escala 1:1
Tolerancia en Peso +/- 10%

20-01-12 **DELTA.9**

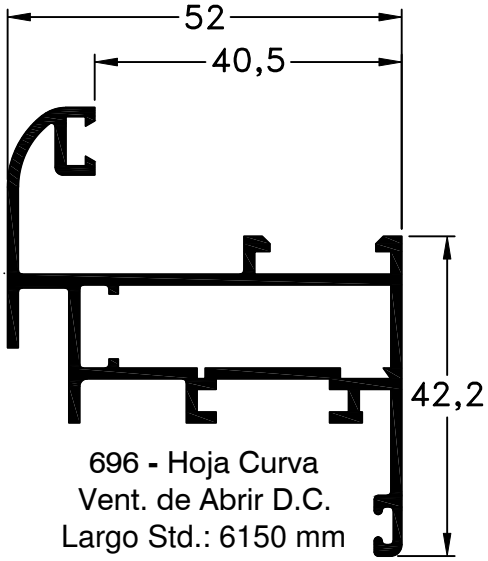

696 - Hoja Curva
Vent. de Abrir D.C.
Largo Std.: 6150 mm
peso: 0,90 Kg/m

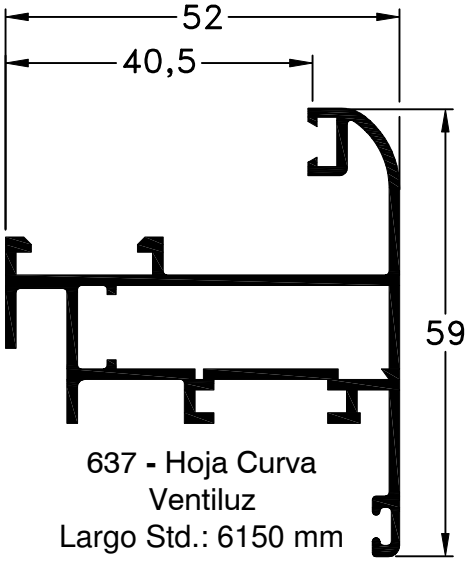

637 - Hoja Curva
Ventiluz
Largo Std.: 6150 mm
peso: 0,90 Kg/m

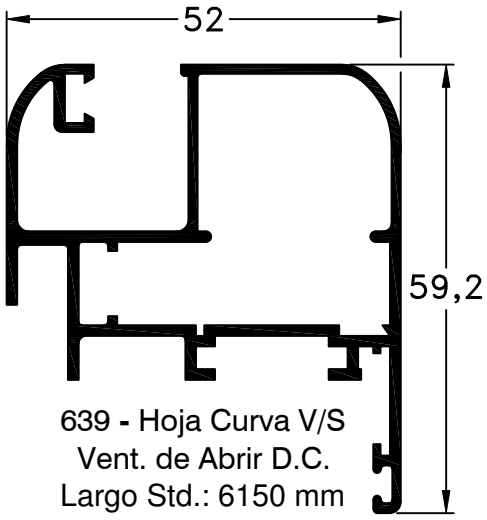

639 - Hoja Curva V/S
Vent. de Abrir D.C.
Largo Std.: 6150 mm
peso: 0,99 Kg/m

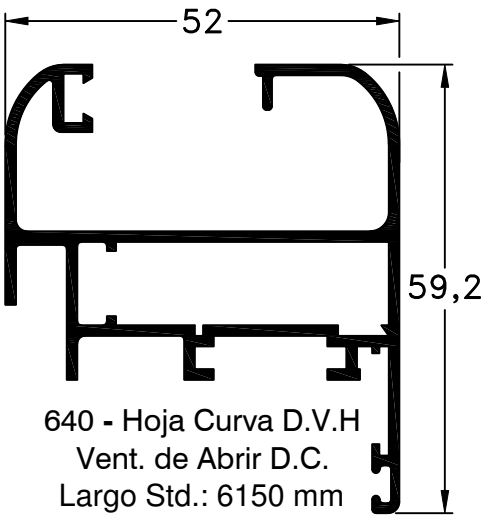

640 - Hoja Curva D.V.H
Vent. de Abrir D.C.
Largo Std.: 6150 mm
peso: 1,00 Kg/m

Escala 1:1
Tolerancia en Peso +/- 10%

20-01-12 **DELTA.10**

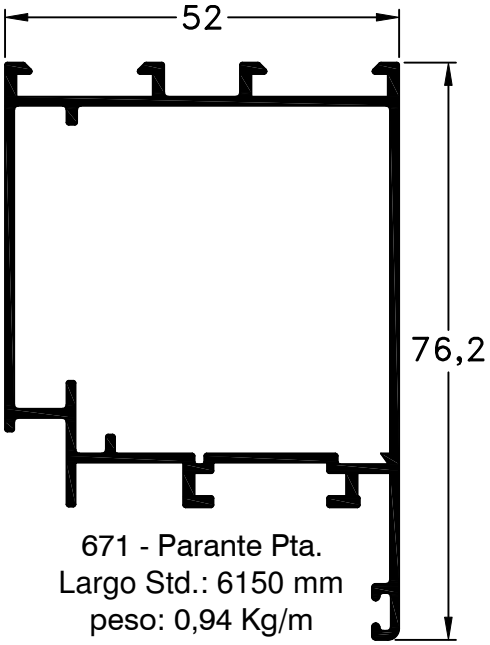

671 - Parante Pta.
Largo Std.: 6150 mm
peso: 0,94 Kg/m

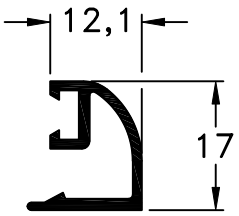

672 - Contravidrio
Curvo Exterior Pta.
peso: 0,18 Kg/m

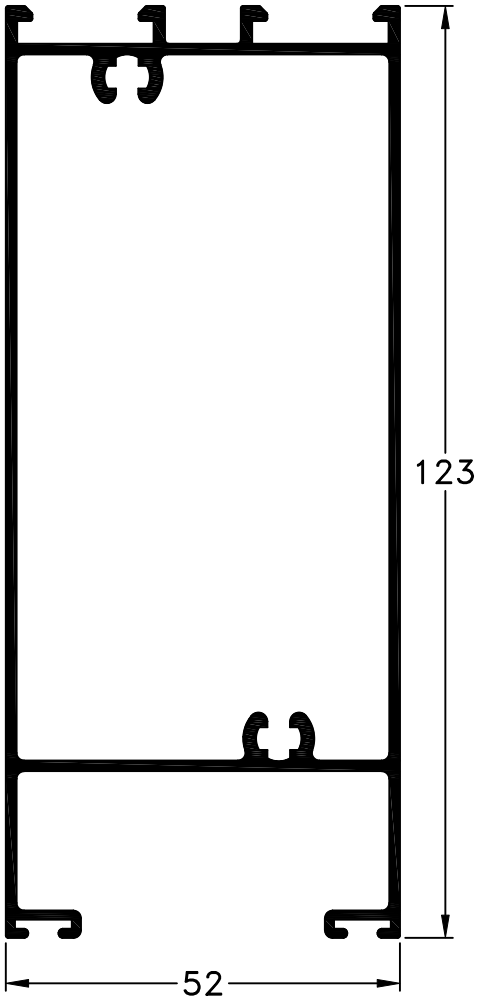

669 - Zócalo Pta.
peso: 1,63 Kg/m

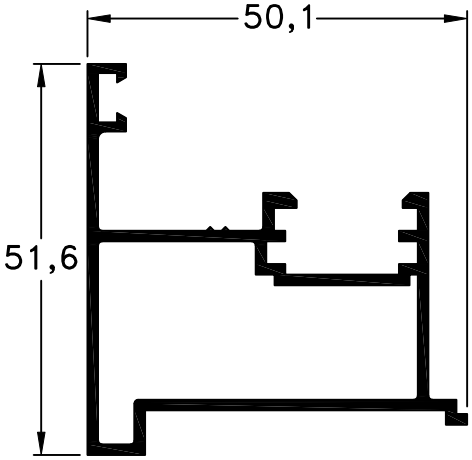

694 - Encuentro Central
Vent., Pta. de Abrir D.C.
Largo Std.: 6150 mm
peso: 0,80 Kg/m

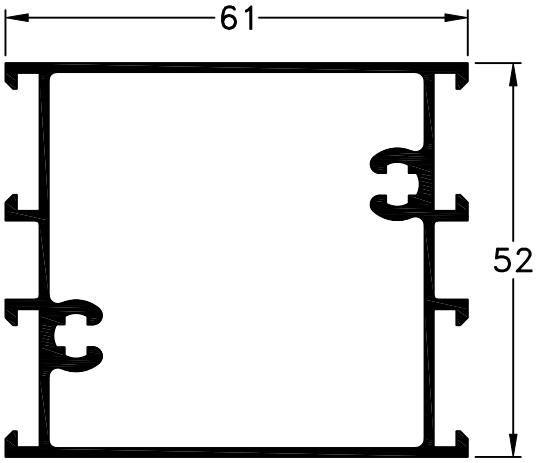

670 - Travesaño Pta.
peso: 1,01 Kg/m

Escala 1:1
Tolerancia en Peso +/- 10%

20-01-12 **DELTA.11**

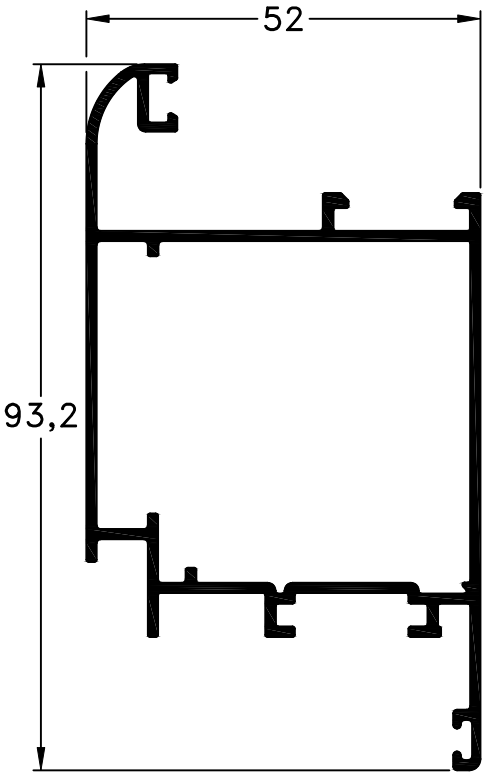

614 - Hoja de Puerta sin
Contravidrio Exterior
peso: 1,15 Kg/m

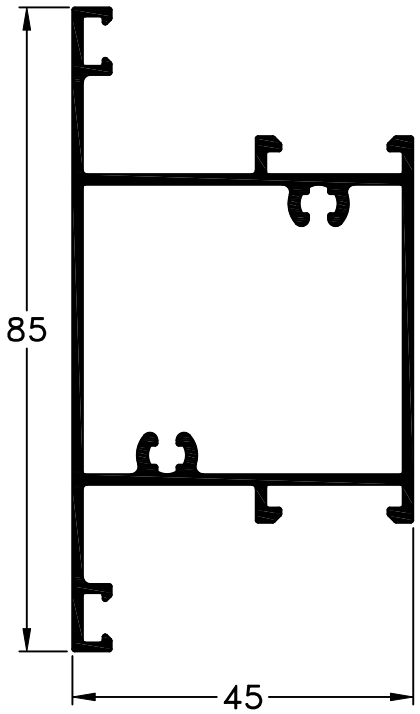

615 - Travesaño de Puerta sin
Contravidrio Exterior
peso: 1,09 Kg/m

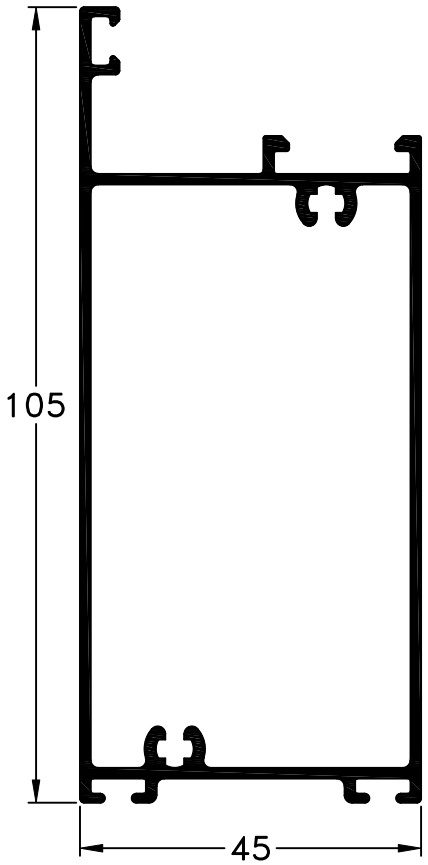

616 - Zócalo de Puerta sin
Contravidrio Exterior
peso: 1,29 Kg/m

Escala 1:1
Tolerancia en Peso +/- 10%

20-01-12 **DELTA.12**

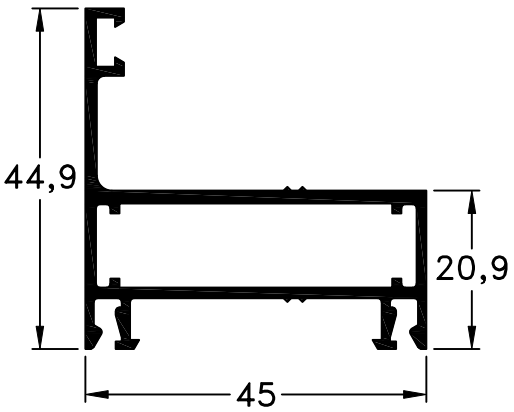

676 - Marco Vent.
Proyectante
Largo Std.: 6150 mm
peso: 0,72 Kg/m

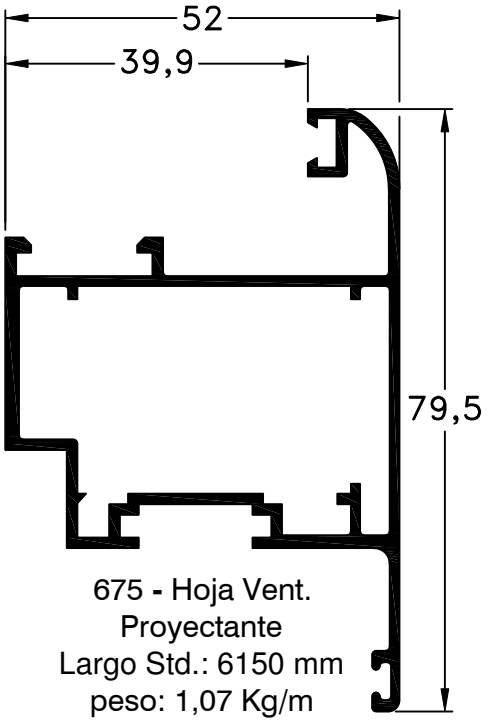

675 - Hoja Vent.
Proyectante
Largo Std.: 6150 mm
peso: 1,07 Kg/m

Contravidrios

	690 - Contravidrio Curvo 8 mm. peso: 0,14 Kg/m
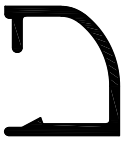	666 - Contravidrio Curvo 15 mm. peso: 0,16 Kg/m
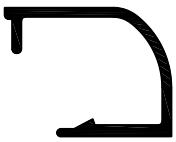	680 - Contravidrio Curvo 22 mm. peso: 0,18 Kg/m
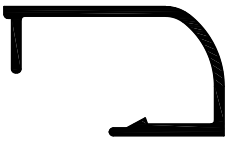	667 - Contravidrio Curvo 29 mm. peso: 0,21 Kg/m largo: 6030 mm
	689 - Contravidrio Curvo 36 mm. peso: 0,24 Kg/m

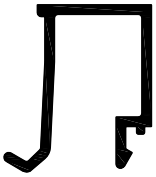	645 - Contravidrio Recto 15 mm. peso: 0,21 Kg/m
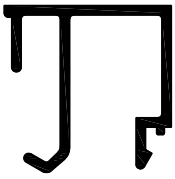	633 - Contravidrio Recto 22 mm. peso: 0,26 Kg/m
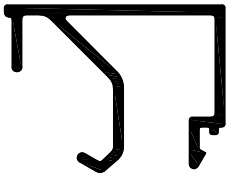	646 - Contravidrio Recto 29 mm. peso: 0,29 Kg/m
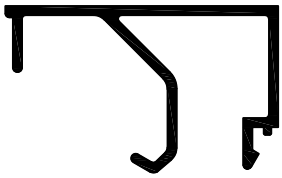	632 - Contravidrio Recto 36 mm. peso: 0,32 Kg/m

Escala 1:1
Tolerancia en Peso +/- 10%

20-01-12 **DELTA.13**

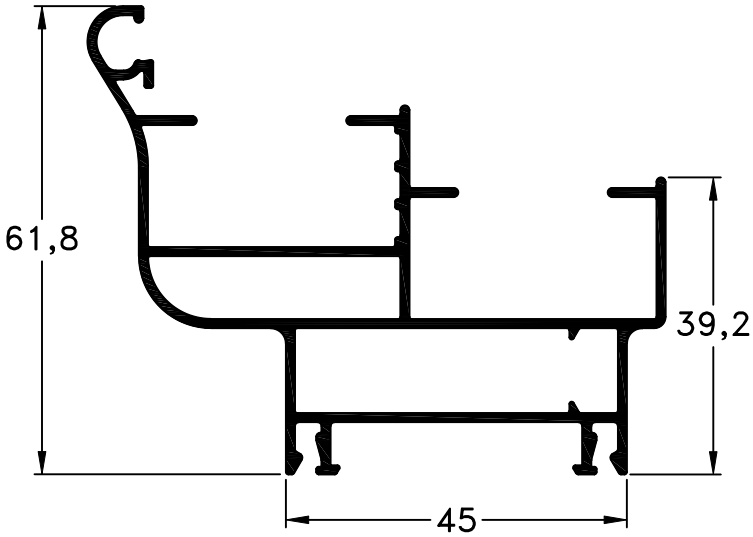

643 - Marco Ventana Guillotina
peso: 1,10 Kg/m

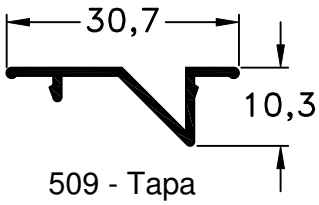

509 - Tapa
peso: 0,14 Kg/m

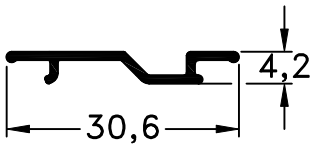

129 - Tapa Doble
Compensador
peso: 0,12 Kg/m

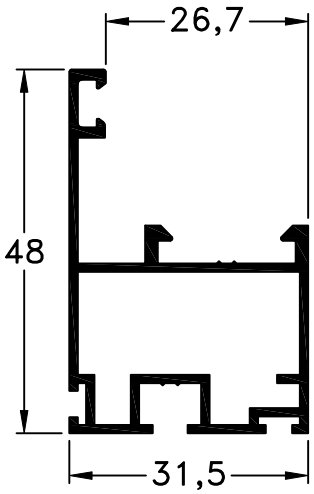

507 - Hoja
peso: 0,56 Kg/m

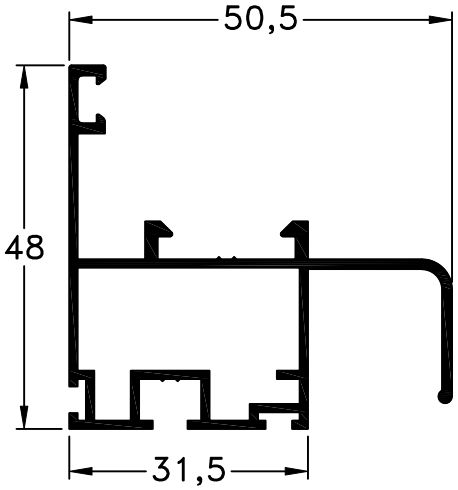

506 - Zócalo/Cabezal
peso: 0,69 Kg/m

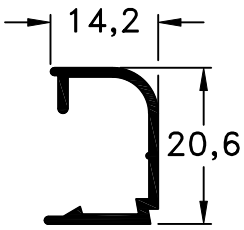

508 - Contravidrio
V/S Guillotina
peso: 0,17 Kg/m

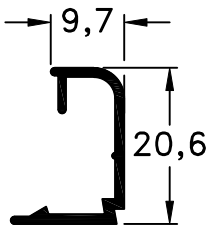

510 - Contravidrio
D.V.H. Guillotina
peso: 0,15 Kg/m

Escala 1:1
Tolerancia en Peso +/- 10%

20-01-12 **DELTA.14**

Premarco, Contramarco y Guías de Cortinas

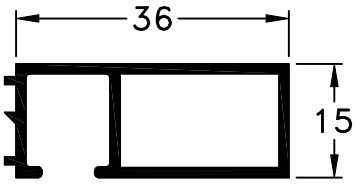

719 - Premarco
Largo Std.: 6150 mm
peso: 0,37 Kg/m

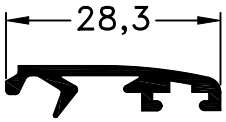

657 - Contramarco
Largo Std.: 6150 mm
peso: 0,19 Kg/m

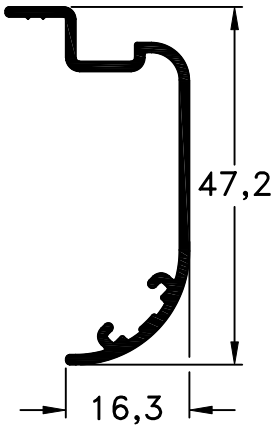

641 - Contramarco
Largo Std.: 6150 mm
peso: 0,32 Kg/m

722 - Guía Común
Largo Std.: 6150 mm
peso: 0,49 Kg/m

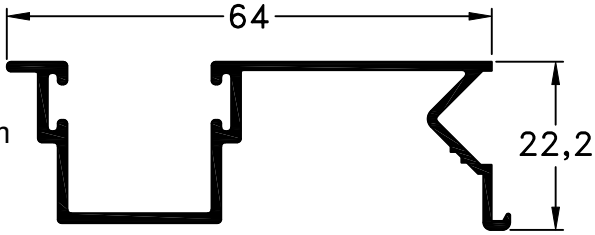

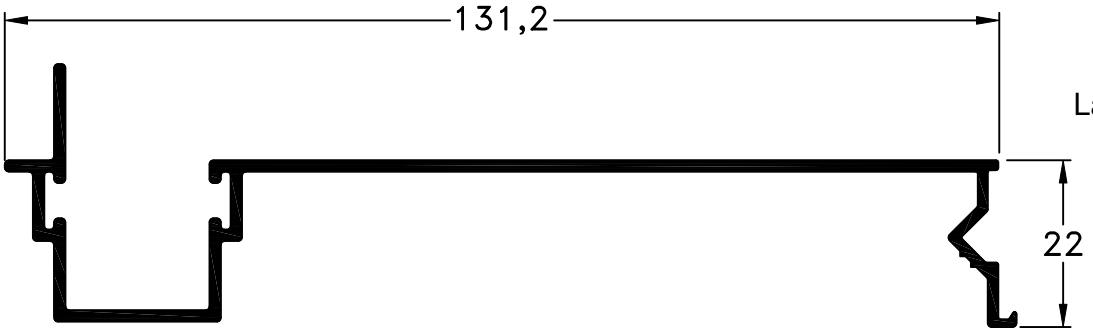

684 - Guía Barrio
Largo Std.: 6150 mm
peso: 0,89 Kg/m

Vidrio Repartido

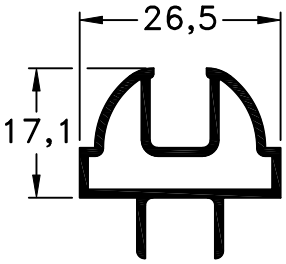

678 - Perimetral
peso: 0,33 Kg/m

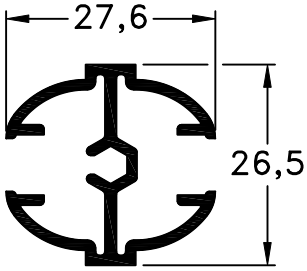

679 - Central
peso: 0,43 Kg/m

Tapacinta

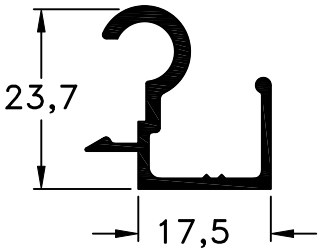

682 - Bisagra
Tapacinta
Largo Std.: 6150 mm
peso: 0,27 Kg/m

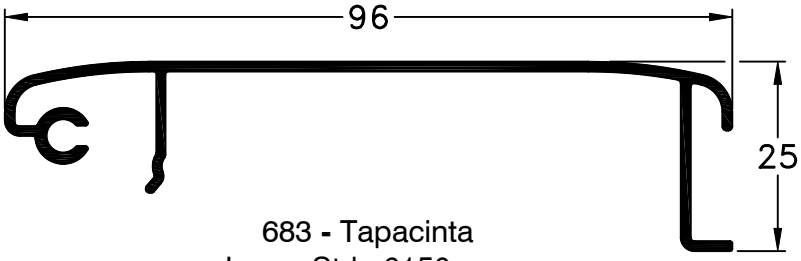

683 - Tapacinta
Largo Std.: 6150 mm
peso: 0,60 Kg/m

Escala 1:1
Tolerancia en Peso +/- 10%

20-01-12 **DELTA.15**

Columnas y Acoples

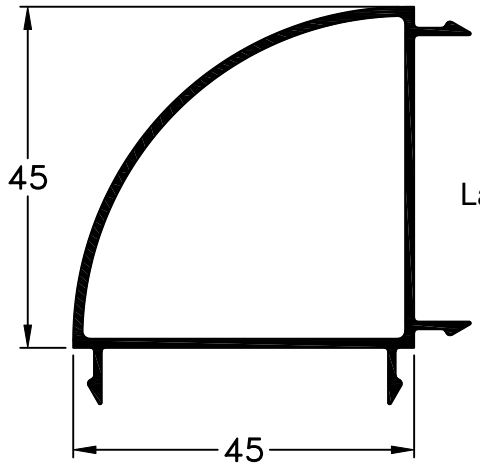

658 - Columna
Curva a 90°
Largo Std.: 6150 mm
peso: 0,68 Kg/m

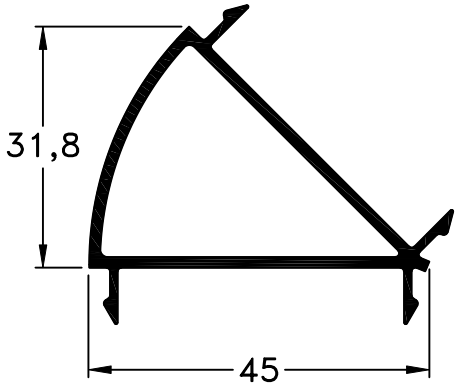

659 - Columna
Curva a 45°
Largo Std.: 6150 mm
peso: 0,54 Kg/m

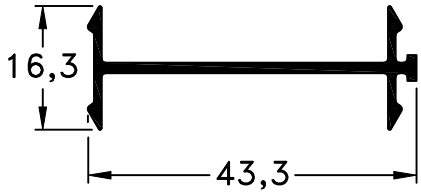

720 - Acople
Largo Std.: 6150 mm
peso: 0,26 Kg/m

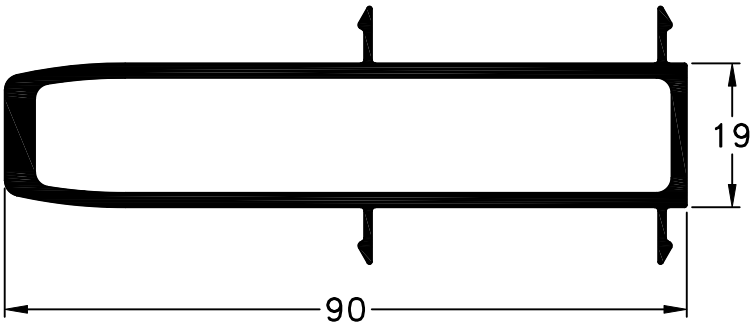

634 - Acople
Columna Reforzado
Largo Std.: 6150 mm
peso: 1,24 Kg/m

Escala 1:1
Tolerancia en Peso +/- 10%

20-01-12 **DELTA.16**